A51CRM

Сифон для ванни автомат комплект, хром

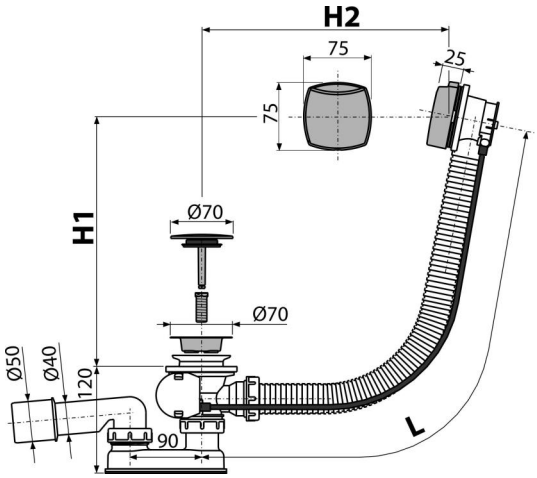

Галузь застосування

Для зливу води з ванни в каналізаційний стік
Для ванн зі стоковим отвором Ø52 мм
Для ванн стандартних розмірів

Характеристика

- Довжина сифона для ванни 57 см
- Гнучкий шланг системи переливу
- Закриття зливного клапана за допомогою троса Боудена
- Злив-перелив система для ванни
- Мокрий гідрозатвор з обертовим коліном

Зміст комплекту

- Монтажний комплект
- Хромована решітка зливу з нержавіючої сталі
- Поворотна пластикова накладка, хромована
- Пробка з хромованого пластика
- Корпус сифона з системою переливу
- профільне ущільнення
- Гідрозатвор сифона з поліпропілену, зварений ультразвуковим методом, стійкий до термічних і хімічних впливів

Код замовлення, Логістична інформація

Код	EAN	Вага (шт | упаковка | палета)	Розміри (шт | упаковка)	Кількість (упаковка | палета)
A51CRM	8594045934229	0,65 | 13,08 | 229,2 кг	380×85×145 | 595×435×395 MM	20 | 320 шт

Гарантії

2/3 років *

Властивості

EN 274

Технічні характеристики

- Опір гідрозатвора проти тиску 588 Pa
- Стік води 51,6 l/min
- Швидкість переливу 42 l/min
- термічна стійкість 95 ˚C
- Гідрозатвор 50 mm

* Для отримання додаткової інформації про гарантію завітайте на сайт www.alcaplast.ua/uk/garantii.

© 2025 | Всі права на внесення змін до розмірів та виконання захищені. | www.alcaplast.ua