A51CRM-100

Sifon za kadu automatski, hrom

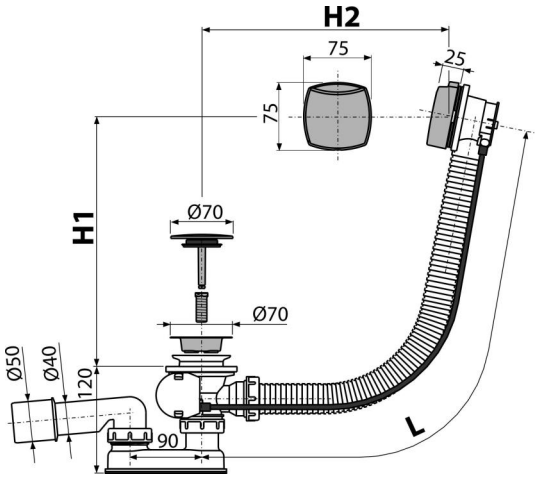

Primena

Za ispuštanje vode iz kade u odvod
Za kade sa ispustom Ø52 mm
Za kade standardne veličine

Karakteristike

- Dužina sifona za kadu 100 cm
- Prelivna fleksi cev
- Zatvaranje odvoda iskačućim mehanizmom
- Sistem odvoda i preliva za kade
- Mokri sifon za mirise sa okretnim kolenom

Obim isporuke

- Set za montažu
- Hromirana izlazna rešetka od nerđajućeg čelika
- Hromirano plastično kontrolno dugme
- Hromirani plastični čep
- Telo odvoda i sifona sa prelivom
- Profilisana zaptivka
- Sifon za mirise od polipropilena, termički i hemijski otporan, uzdužno zavaren

Broj porudžbine, Logističke informacije

Šifra	EAN		Težina (komad | pakovanje | paleta)	Dimenzije (komad | paleta)	Količina (pakovanje | paleta)
A51CRM-100	8594045937992	100 mm	0,74 | 14,80 | 256,8 kg	380×85×145 | 595×435×395 mm	20 | 320 kom

Garancije	Norme
2/3 godina *	EN 274

Tehničke specifikacije

- Otpornost sifona za mirise na pritisak 588 Pa
- Brzina protoka 51,6 l/min
- Brzina protoka preliva 42 l/min
- Termička otpornost 95 ˚C
- Sifon za mirise 50 mm

* Za vise informacija u vezi garancija posetite www.alcadrain.rs/garancija.

© 2025 Alcadrain s.r.o | Zadržavamo pravo izmene dimenzija i dizajna. | www.alcadrain.sr