# AKS1

## Воронка з сифоном для збору конденсату DN32

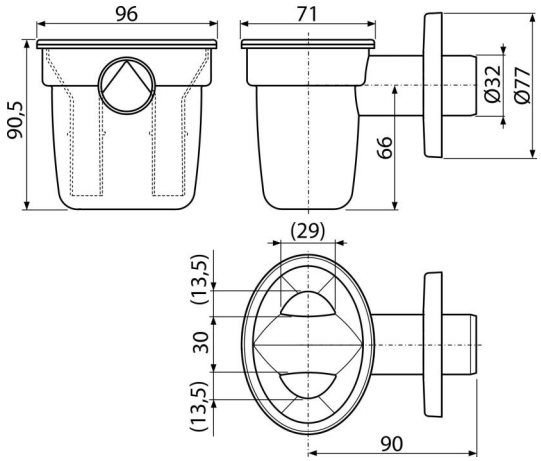


### Галузь застосування
Сифони для збору конденсату

### Характеристика
- Матеріал: поліпропілен
- Підключення до стокової трубі Ø32 мм
- Мокрий гідрозатвор

### Зміст комплекту
- Обрамлення: пластик
- Корпус сифона

### Код замовлення, Логістична інформація

| Код | EAN | Вага (шт \| упаковка \| палета) | Розміри (шт \| упаковка) | Кількість (упаковка \| палета) |
|---|---|---|---|---|
| AKS1 | 8594045939118 | 0,13 \| 6,27 \| 195,6 кг | 125×92×100 \| 590×240×390 MM | 50 \| 1400 шт |

### Гарантії
2/3 років *

### Властивості
EN 274

### Технічні характеристики
- Стік води 16,8 l/min
- термічна стійкість 95 ˚C
- Гідрозатвор 50 mm

* Для отримання додаткової інформації про гарантію завітайте на сайт www.alcaplast.ua/uk/garantii.

© 2025 | Всі права на внесення змін до розмірів та виконання захищені. | www.alcaplast.ua