A564CRM2

Automātiskais vannas sifons ar ieplūdi, hroms

Pielietojuma zona
Vannas piepildīšanai caur pārplūdi
Vannām ar izplūdes caurumu Ø52 mm
Standarta izmēru vannām

Rekvizīti
- Sānu pieslēgums ar misiņa vītni G1/2 " , iepriekš apstrādātam ūdenim
- Vannas sifona garums 57 cm
- Pārplūdes elastīga šļūtene
- Viegla uzstādīšana ar trim nerūsējošā tērauda skrūvēm
- Minimālais attālums no sistēmas sienas - vannas istabā ir redzama tikai grozāmā plāksne
- Vadības vārsts no nerūsējošā tērauda
- Aerators Neoperl - ērta piekļuve un nomaiņa
- Izplūdes mehānisma aizvēršana ar Boudena kabeli
- Vannas sifons ar ieplūdi
- Ūdens neplūst pa vannas malu, kas novērš apsarmi
- Mitrais hidroaizvars ar rotējošu līkumu

Komplekta saturs
- Montāžas komplekts
- Izplūdes reste, nerūsējošs tērauds - hromēta
- Uzlika grozāma, plastmasa - hromēta
- Korķis, plastmasas - hromēts
- Sifona korpuss ar pārplūdi
- Profila blīvējums
- Sifona hidroaizvars no polipropilēna, metināts ar ultraskaņu, izturīgs pret termiskām un ķīmiskām ietekmēm

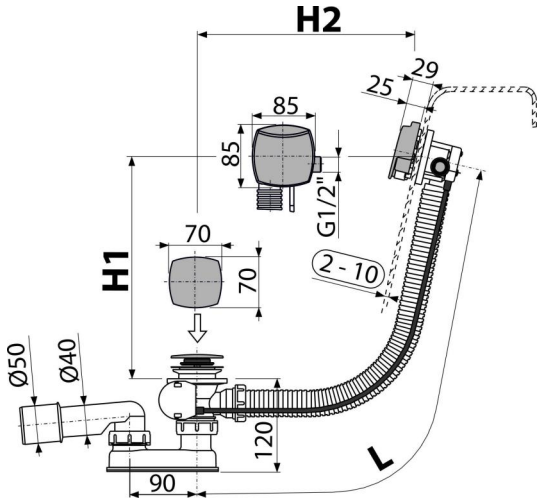

Код заказа, Loģistikas informācija

Kods	EAN	Svars (gab | kaste | paletē)	Izmēri (gab | kaste)	Daudzums (kaste | paletē)
A564CRM2	8595580522933	0,93 | 11,14 | 198,3 кг	380×95×210 | 595×435×395 MM	12 | 192 шт

Гарантии	Normas
2/3 лет *	EN 274

Tehniskā specifikācija
- Hidroaizvāra pretestība spiedienam 588 Pa
- Ūdens notece 48,6 l/min
- Pārplūdes ātrums 33,6 l/min
- Termiskā stabilitāte 95 ˚C
- Hidroaizvars 50 mm

© 2025 Alcadrain s.r.o | Все права на внесение изменений размеров и исполнения защищены. | www.alcadrain.lv