A564CRM2

Ventil cadă automat cu sifon şi alimentare prin preaplin, cromat

Aplicaţie

Pentru umplere cadă prin preaplin
Pentru a evacua apa din cadă
Pentru căzi de baie cu scurgere de Ø52 mm
Pentru căzi de baie cu dimensiuni standard

Caracteristici

- Fitting G1/2" pentru alimentare apă
- Lungime sifon cadă 57 mm
- Preaplin cu ţeavă flexibilă
- Instalare uşoară folosind trei şuruburi din oţel inoxidabil
- Economie de spaţiu în cadă – doar capacul de control este vizibil
- Capac preaplin din oţel inoxidabil
- Aerator NEOPERL – acces simplu
- Închiderea sifonului prin mecanism de tip pop-up
- Preaplin cu umplere, sifon anti miros
- Apa nu se scurge pe peretele căzii şi nu lasă urme
- Sifon anti miros umed cu cot rotativ

Conţinutul pachetului

- Kit de asamblare
- Sită din oţel inoxidabil cromată
- Capac de control din plastic cromat
- Dop ventil din plastic cromat
- Sifon cu preaplin
- Garnitură
- Sifon anti miros din polipropilenă, rezistent termic şi chimic, sudat longitudinal

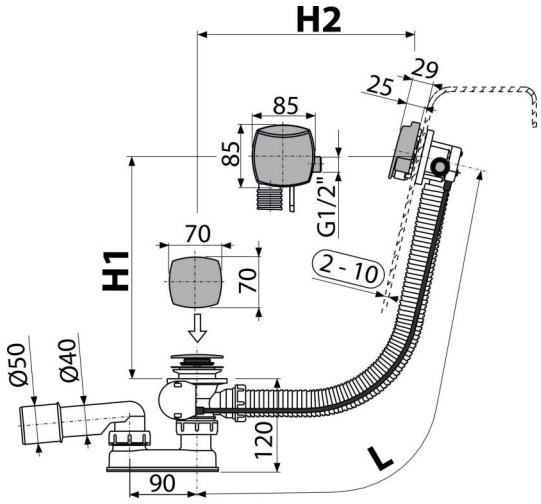

Detalii pentru comandă, Informaţii logistice

Cod	EAN	Greutate (buc | ambalare | palet)	Dimensiuni (buc | ambalare)	Cantitate (ambalare | palet)
A564CRM2	8595580522933	0,93 | 11,14 | 198,3 kg	380×95×210 | 595×435×395 mm	12 | 192 buc

Garanţie	Norme
2/3 ani *	EN 274

Parametrii tehnici

- Rezistenţa sifonului anti-miros la presiune 588 Pa
- Debit 48,6 l/min
- Debit 33,6 l/min
- Rezistenţa termică 95 ˚C
- Sifon anti miros 50 mm

* Pentru mai multe informaţii despre garanţii vizitaţi www.alcadrain.ro/garantii.

© 2025 $s | Ne rezervăm dreptul de a opera modificări în privinţa dimensiunilor şi design-ului. | www.alcadrain.ro