A564CRM2-100

Sifon vanový automat s napouštěním přepadem, chrom

Použití
Pro napouštění vany přepadem
Pro odtok vody z vany do odpadu
Pro vany s odtokovým otvorem Ø52 mm
Pro vany standardních rozměrů

Vlastnosti
- Boční G1/2" šroubení pro přívod předem namixované vody
- Délka vanového sifonu 100 cm
- Flexibilní hadice přepadu
- Jednoduchá montáž třemi nerezovými šrouby
- Minimální zástavní prostor do vany – viditelná pouze ovládací hlavice
- Ovládací oska z nerezové oceli
- Perlátor Neoperl – jednoduchý přístup a výměna
- Uzavírání odpadu pomocí bovdenového ovládání
- Vanová přívodní, odpadová a přepadová souprava
- Voda neteče po stěně vany a nezanechává tak na ní mapy
- Vodní zápachová uzávěra s otočným kolenem

Rozsah dodávky
- Montážní set
- Pochromovaná nerezová mřížka výpusti
- Pochromovaná plastová ovládací hlavice
- Pochromovaná plastová zátka
- Tělo sifonu s přepadem
- Tvarové těsnění
- Zápachová uzávěra z polypropylenu, tepelně a chemicky odolná, podélně svařovaná

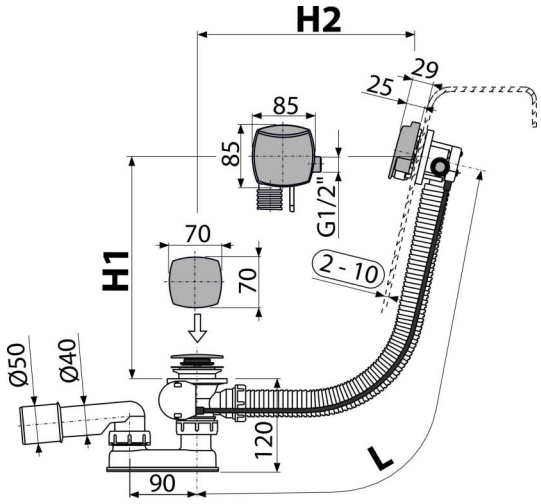

Objednací kód, Logistické informace

Kód	EAN	Délka	Hmotnost (kus | balení | paleta)	Rozměr (kus | balení)	Množství (balení | paleta)
A564CRM2-100	8595580523787	100 mm	0,97 | 11,60 | 205,5 kg	380×95×210 | 595×435×395 mm	12 | 192 ks

Záruky
2/3 roky *

Normy
ČSN EN 274

Technické parametry
- Odolnost zápachové uzávěry proti tlaku 588 Pa
- Průtok 48,6 l/min
- Průtok přepad 33,6 l/min
- Tepelný atest 95 ˚C
- Zápachová uzávěra 50 mm

* Více informací o zárukách na www.alcadrain.cz/zaruky

© 2025 Alcadrain s.r.o | Změny rozměrů a provedení vyhrazeny. | www.alcadrain.cz