A564CRM2-120

Sifon za kadu automatski sa punjenjem prelivom, hrom

Primena
Za punjenje kade prelivom
Za ispuštanje vode iz kade u odvod
Za kade sa ispustom Ø52 mm
Za kade standardne veličine

Karakteristike
- Bočni G1/2" fiting za punjenje pre-mešane vode
- Dužina sifona za kadu 120 cm
- Prelivna fleksi cev
- Jednostavna ugradnja sa tri vijka od nerđajućeg čelika
- Dizajn koji štedi prostor u kadi - vidljivo samo kontrolno dugme
- Kontrolno okno od nerđajućeg čelika
- Aerator Neoperl - jednostavan pristup i razmena
- Zatvaranje odvoda iskačućim mehanizmom
- Punilo za preliv kade, sistem odvoda i sifona
- Voda ne teče sa strane kade i ne ostavlja tragove
- Mokri sifon za mirise sa okretnim kolenom

Obim isporuke
- Set za montažu
- Hromirana izlazna rešetka od nerđajućeg čelika
- Hromirano plastično kontrolno dugme
- Hromirani plastični čep
- Telo odvoda i sifona sa prelivom
- Profilisana zaptivka
- Sifon za mirise od polipropilena, termički i hemijski otporan, uzdužno zavaren

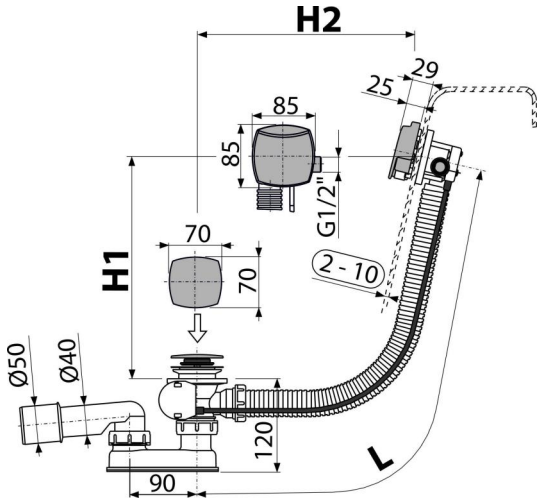

Broj porudžbine, Logističke informacije

Šifra	EAN		Težina (komad | pakovanje | paleta)	Dimenzije (komad | paleta)	Količina (pakovanje | paleta)
A564CRM2-120	8595580523794	120 mm	1,01 | 12,15 | - kg	380×95×210 | 595×435×395 mm	12 | - kom

Garancije
2/3 godina *

Tehničke specifikacije
- Otpornost sifona za mirise na pritisak 588 Pa
- Brzina protoka 48,6 l/min
- Brzina protoka preliva 33,6 l/min
- Termička otpornost 95 IP
- Sifon za mirise 50 mm

* Za vise informacija u vezi garancija posetite www.alcadrain.rs/garancija.

© 2025 Alcadrain s.r.o | Zadržavamo pravo izmene dimenzija i dizajna. | www.alcadrain.sr