A564CRM2-120

Сифон для ванни автомат з напуском води через перелив, хром

Галузь застосування
Для наповнення ванни через перелив
Для зливу води з ванни в каналізаційний стік
Для ванн зі стоковим отвором Ø52 мм
Для ванн стандартних розмірів

Характеристика
- Бічна підводка з латунною різьбою G1 / 2 "для попередньо підготовленої води
- Довжина сифона для ванни 120 см
- Гнучкий шланг системи переливу
- Проста установка трьома гвинтами з нержавіючої сталі
- Мінімальний виступ з ванни – у ванній видно лише поворотна накладка
- Клапан управління з нержавіючої сталі
- Аератор марки Neoperl – зручний доступ і заміна
- Закриття зливного клапана за допомогою троса Боудена
- Злив-перелив система з функцією наповнення ванни
- Вода не тече по стінці ванни, що запобігає наліту
- Мокрий гідрозатвор з обертовим коліном

Зміст комплекту
- Монтажний комплект
- Хромована решітка зливу з нержавіючої сталі
- Поворотна пластикова накладка, хромована
- Пробка з хромованого пластика
- Корпус сифона з системою переливу
- профільне ущільнення
- Гідрозатвор сифона з поліпропілену, зварений ультразвуковим методом, стійкий до термічних і хімічних впливів

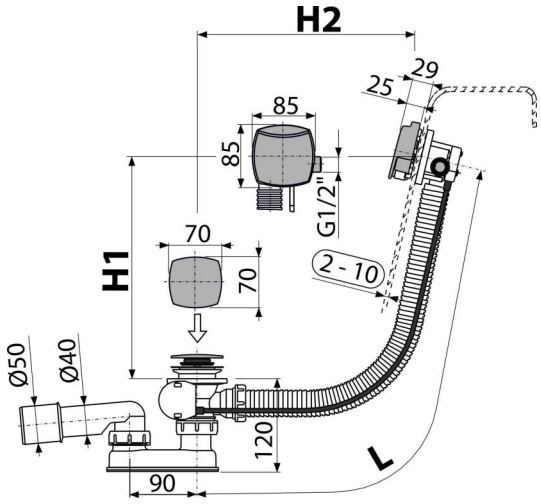

Код замовлення, Логістична інформація

Код	EAN		Вага (шт | упаковка | палета)	Розміри (шт | упаковка)	Кількість (упаковка | палета)
A564CRM2-120	8595580523794	120 MM	1,01 | 12,15 | - кг	380×95×210 | 595×435×395 MM	12 | - шт

Гарантії
2/3 років *

Технічні характеристики
- Опір гідрозатвора проти тиску 588 Pa
- Стік води 48,6 l/min
- Швидкість переливу 33,6 l/min
- термічна стійкість 95 IP
- Гідрозатвор 50 mm

* Для отримання додаткової інформації про гарантію завітайте на сайт www.alcaplast.ua/uk/garantii.

© 2025 | Всі права на внесення змін до розмірів та виконання захищені. | www.alcaplast.ua