A565CRM2-100

Sifón vaňový automat s napúšťaním prepadom pre hrubostenné vane, chróm

Použitie
Pre napúšťanie vane prepadom
Pre odtok vody z vane do odpadu
Pre hrubostenné vane
Pre vane s odtokovým otvorom Ø52 mm

Vlastnosti
- Bočné G½" skrutkovanie pre prívod vopred namixovanej vody
- Dĺžka vaňového sifónu 100 cm
- Flexibilná hadica prepadu
- Jednoduchá montáž tromi nerezovými skrutkami
- Minimálny zastavaný priestor do vane – viditeľná iba ovládacia hlavica
- Ovládacia oska z nerezovej ocele
- Perlátor Neoperl – jednoduchý prístup a výmena
- Uzatváranie odpadu pomocou bovdenového ovládania
- Vaňová prívodná, odpadová a prepadová súprava
- Voda netečie po stene vane a nezanecháva tak na nej mapy
- Vodná zápachová uzávera s otočným kolenom

Rozsah dodávky
- Montážny set
- Pochrómovaná nerezová mriežka výpuste
- Pochrómovaná plastová ovládacia hlavica
- Pochrómovaná plastová zátka
- Telo sifónu s prepadom
- Tvarové tesnenie
- Zápachová uzávera z polypropylénu, tepelne a chemicky odolná, pozdĺžne zváraná

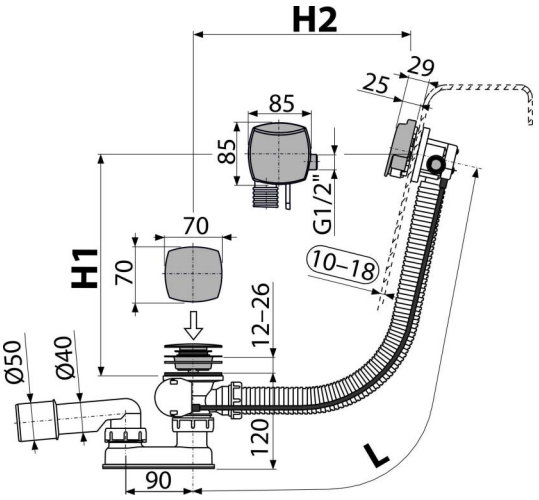

Objednací kód, Logistické informácie

Kód	EAN		Hmotnosť (kus | balenie | paleta)	Rozmer (kus | balenie)	Množstvo (balenie | paleta)
A565CRM2-100	8595580523879	100 mm	1,03 | 12,34 | 217,5 kg	380×95×210 | 595×435×395 mm	12 | 192 ks

Záruky
2/3 rokov *

Normy
EN 274

Technické parametre
- Odolnosť zápachovej uzávery proti tlaku 588 Pa
- Prietok 48,6 l/min
- Prietok prepad 33,6 l/min
- Tepelný atest 95 °C
- Zápachová uzávera 50 mm

* Viac informácií o zárukách na www.alcadrain.sk/zaruka.

© 2025 Alcadrain s.r.o | Zmeny rozmerov a prevedenia vyhradené. | www.alcadrain.sk