A565KM3-100

Sifon za kadu automat sa punjenjem prelivom za debelozidne kade, metal

Primena
Za punjenje kade prelivom
Za ispuštanje vode iz kade u odvod
Za debelozidne kade
Za kade sa ispustom Ø52 mm

Karakteristike
- Bočni G1/2" fiting za punjenje pre-mešane vode
- Dužina sifona za kadu 100 cm
- Prelivna fleksi cev
- Jednostavna ugradnja sa tri vijka od nerđajućeg čelika
- Dizajn koji štedi prostor u kadi - vidljivo samo kontrolno dugme
- Kontrolno okno od nerđajućeg čelika
- Aerator Neoperl - jednostavan pristup i razmena
- Zatvaranje odvoda iskačućim mehanizmom
- Punilo za preliv kade, sistem odvoda i sifona
- Voda ne teče sa strane kade i ne ostavlja tragove
- Mokri sifon za mirise sa okretnim kolenom

Obim isporuke
- Set za montažu
- Hromirano metalno kontrolno dugme
- Hromirani metalni čep
- Hromirana mesingana izlazna rešetka
- Telo odvoda i sifona sa prelivom
- Profilisana zaptivka
- Sifon za mirise od polipropilena, termički i hemijski otporan, uzdužno zavaren

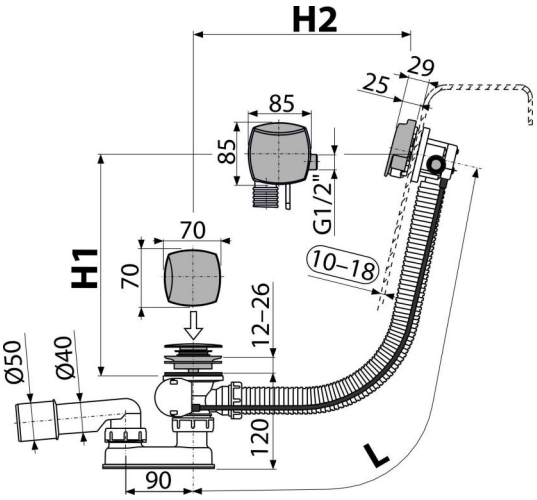

Broj porudžbine, Logističke informacije

Šifra	EAN	Težina (komad | pakovanje | paleta)	Dimenzije (komad | paleta)	Količina (pakovanje | paleta)
A565KM3-100	8595580530976	1,30 | 15,54 | 268,7 kg	380×95×210 | 595×435×395 mm	12 | 192 kom

Garancije	Norme
2/3 godina *	EN 274

Tehničke specifikacije
- Otpornost sifona za mirise na pritisak 588 Pa
- Brzina protoka 48,6 l/min
- Brzina protoka preliva 33,6 l/min
- Termička otpornost 95 ˚C
- Sifon za mirise 50 mm

* Za vise informacija u vezi garancija posetite www.alcadrain.rs/garancija.

© 2025 Alcadrain s.r.o | Zadržavamo pravo izmene dimenzija i dizajna. | www.alcadrain.sr