A565KM3-120

Automata kádszifon túlfolyóval vastag falú kádakhoz, fém

Alkalmazás
A túlfolyón át való kádfeltöltéshez
A víz elfolyásához kádból a szennycsatornába
Vastagfalú kádakhoz
Kádakhoz Ø52 mm - es kimeneti nyílással

Jellemzők
- Oldalsó G1/2" bemeneti illesztés előrekevert víz bekötéséhez
- Kádszifon hossza 120 cm
- A túlfolyó flexibilis csöve
- Egyszerű szerelés három rozsdamentes acél csavarral
- Minimális beépített tér a kádba – csak a forgató gomb látható
- Vezérlő tengely rozsdamentes acélból
- Neoperl perlátor – könnyű hozzáférés és csere
- A szennyvíz elvezető nyílás zárása bovdenes működtetés segítségével
- Kád bekötő,szennyvízelvezető és túlfolyó készlet
- A víz nem a kád falán folyik, ezért nem maradnak utána foltok
- Vizes bűzzár forgatható csőcsonkkal

Csomag tartalma
- Szerelő készlet
- Krómozott fém forgató gomb
- Krómozott fém dugó
- Krómozott sárgaréz leeresztő rács
- Szifon túlfolyóval
- Alakos tömítés
- A bűzzár polipropilénből, ellenáll a hőnek és vegyszereknek, hosszirányban hegesztett

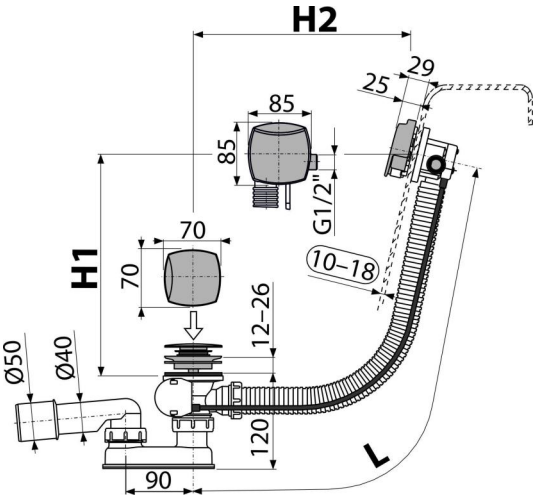

Rendelési szám, Logisztikai információk

Kód	EAN	Súly (db | csomagolás | paletta)	Méret (db | csomagolás)	Mennyiség (csomagolás | paletta)
A565KM3-120	8595580530983	1,32 | 15,82 | 273,1 kg	380×95×210 | 595×435×395 mm	12 | 192 db

Garanciák
2/3 év *

Szabványok
EN 274

Műszaki adatok
- A bűzzár nyomás ellenállása 588 Pa
- Átfolyás 48,6 l/min
- Túlfolyó átfolyás 33,6 l/min
- Hőellenállás vizsgálat 95 ˚C
- Bűzzár 50 mm

* A garanciákról bővebben a www.alcadrain.hu/garancia oldalon.

© 2025 Alcadrain s.r.o | Fenntartjuk a jogot a termékek kivitelének és méreteinek módosítására. | www.alcadrain.hu