APS3P

სარეცხი მანქანისთვის განკუთვნილი სიფონი, DN40 და DN50, უჟანგავი ძეტალი

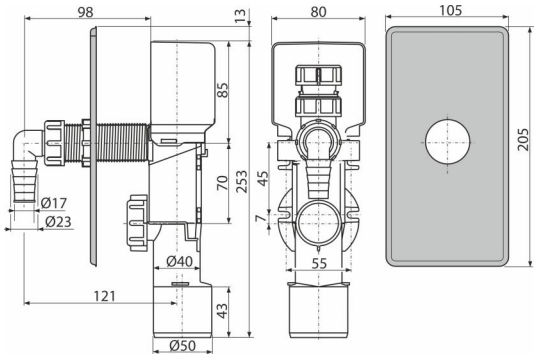

განმარტება

დაფარული მონტაჟისთვის
სარეცხი მანქანის ან ჭურჭლის სარეცხი მანქანის დაკავშირებისთვის

დამახასიათებელი

- კაუჭები კედელზე საუკეთესო ფიქსაციისთვის
- მასალა: პოლიპროპილენი
- დაკავშირება HT 40/50-სთან
- სავენტილაციო სარქველი საკანალიზაციო სისტემაში წნევის გასათანაბრებლად

კომპლექტის შემადგენლობა

- მუხლი
- უჟანგავი ფოლადის პანელი
- სიფონის კორპუსი ფართო სარქველით

?ეკვეთის ნომერი, ლოგისტიკური ინფორმაცია

კოდი	EAN	წონა (ცალი | შეფუთვა | პლატაზე)	ზომები (ცალი | შეფუთვა)	რაოდენობა (შეფუთვა | პლატა)
APS3P	8595580531638	0,45 | 11,25 | 199,9 კგ	260×100×160 | 590×430×390 მმ	25 | 400 ცალი

გარანტია	ნორმები
2/3 years *	EN 274

ტექნიკური მახასიათებლები

- სიჩქარე ნაკადის გათანაბრებული ზეწოლის გარეშე 8,4 l/min
- წნევით გათანაბრებული წყლის ნაკადის სიჩქარე 9,6 l/min
- თერმული სტაბილურობა 95 ˚C
- წყლის ჩამკეტი 50 mm

* დამატებითი ინფორმაციის მისაღებად გარანტიასთან დაკავშირებით იხილეთ საიტი https://www.alcadrain.ge/ka/guarantee

© 2025 Alcadrain s.r.o | ცვლილებები ზომებში და დიზაინში დაცულია. | www.alcadrain.ge