A108F/1100

Iebūvējams rāmis viduāram un maisītājam ar izvadu D90/110

Pielietojuma zona

Sienas maisītāja uzstādīšanai
Uzstādīšanai pie nesošās sienas vai ģipškartona konstrukcijā
Piekaramām izlietnēm ar stiprinājuma skrūvju attālumu līdz 420 mm un notekas

līkumu Ø90/110

Rekvizīti

- Dubultā skalošana, neatkarīgi regulējama, ar higiēnas rezervi
- Polistirola izolācijas konstrukcija novērš kondensāciju uz tvertnes virsmas un samazina vibrāciju ēkas konstrukcijā
- Rāmja konstrukcija ļauj piestiprināt pie ģipškartona profila vai pie sienas
- Servisa lodziņa vāks vienkāršo uzstādīšanas procesu un aizsargā pret mitrumu un netīrumiem
- Materiāls: metāls ar pulvera pārklājumu
- Uzmavas uzstādīšanas dziļums ir regulējams 20–95 mm robežās
- Tvertne ir izgatavota no viena polipropilēna gabala, kas nodrošina tā 100% hermētiskumu
- Uzstādīts iebūvējamās skalojamās kastes rāmis ir pārklāts ar ģipškartona loksni, un tam nav nepieciešami papildu stiprinājumi
- Izvelkamas kājas, regulējamas no 0-200 mm
- Grozāma plāksne sienas maisītāja nostiprināšanai ar 65–150 mm intervālu
- Ūdens ieplūdes no aizmugures/augšdaļas vidū
- Sienas maisītāja pieslēgšanai
- Stūra ventilis ūdens pieslēgšanai Mepla
- Iespēja apkalpot, neizmantojot darba rīkus
- Montāžas dziļums 125 mm, ar pieslēgšanas līkumu 160 mm
- Iebūvētā tvertne ļauj noskalot arī podu
- Regulējamas sliedes augstumā

Komplekta saturs

- Montāžas komplekts podam: vitņu stienis M12 - 2 gab., Paplāksne - 4 gab., Vāciņš - 2 gab., Uzgrieznis - 2 gab., Gofrēta uzmava - 2 gab.
- Montāžas komplekts: skrūve Ø8 × 60 - 4 gab., dībelis Ø12 - 4 gab.
- Poda pieslēgs Ø90/110 ar blīvi
- Servisa lodziņa piedurkne divdaļīga, ko var viegli saīsināt
- Tvertne ar ieplūdes un izplūdes mehānismiem
- Vītņots savienojums ūdens pieslēgšanai: G1/2 "– G1/2"
- Pašnesošais rāmis
- Vītņots savienojums 1/2 " ūdens pieslēgšanai ar integrētu leņķa ventili 1/2" –3/8 "
- Blīve, polipropilēna īscaurule, īscaurules blīvējums
- Blīve, polipropilēna īscaurule, apkakle

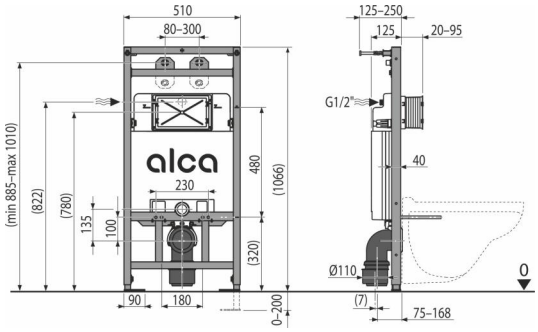

Код заказа, Loģistikas informācija

Kods	EAN	Svars (gab | kaste | paletē)	Izmēri (gab | kaste)	Daudzums (kaste | paletē)
A108F/1100	8595580542139	15,86 | 15,86 | 257,9 кг	1107×515×139 | 1107×515×139 MM	1 | 15 шт

Гарантии

2/15 лет *

Tehniskā specifikācija

- Ieteicamais ūdens spiediena diapazons 0,3-0,6 MPa
- Ūdens darba spiediena diapazons 0,05-0,8 MPa
- Higiēniskā rezerve 3 l
- Maza izplūde 2,5-3,5 l
- Ūdens tilpums tvertnē 9 l
- Ūdens padeve tvertnes aizmugurējā sienā vai augšpusē tiek veikta, izmantojot montāžas caurumus G1/2 "
- Mazas skalošanas standarta iestatījumi 3 l
- Lielas skalošanas standarta iestatījumi 6 l
- Liela skalošana 6-9 l
- Nestspēja 400 kg

© 2025 Alcadrain s.r.o | Все права на внесение изменений размеров и исполнения защищены. | www.alcadrain.lv