AM115/1000 Renovmodul

Iebūvējāma skālojamā kaste RENOVMODUL

Pielietojuma zona

Piekarama poda uzstādīšanai ar stiprinājuma skrūvju attālumu 180 mm vai 230 mm

Piekaramiem tualetes podiem

Norobežošanas konstrukcijām nesošās sienas iekšpusē un ap to - "mitra" uzstādīšana

Piemērots renovācijai

Rekvizīti

- Dubultā skalošana, neatkarīgi regulējama, ar higiēnas rezervi
- Savietojamība ar visām iebūvējamas skalojamas kastes pogām Alca
- Polistirola izolācijas konstrukcija vienkāršo iemūrēšanas procesu sienā, novērš kondensāciju uz tvertnes virsmas un samazina vibrāciju ēkas konstrukcijā
- Servisa lodziņa vāks vienkāršo uzstādīšanas procesu un aizsargā pret mitrumu un netīrumiem
- Nesošas konstrukcijas materiāls: cinkots metāls
- Uzmavas uzstādīšanas dziļums ir regulējams 20–95 mm robežās
- Montāžas augstums 1062 mm
- Piemērots pneimatiskas vai sensora izplūdes uzstādīšanai
- Tvertne ir izgatavota no viena polipropilēna gabala, kas nodrošina tā 100% hermētiskumu
- Ietver tualetes tablešu dozatoru
- Pārvietojams turētājs izplūdes līkumam, regulējams astoņās pozīcijās 0-93 mm attālumā
- Cinkota nesošā konstrukcija ar četrām izvelkamām kronšteiniem ērtai uzstādīšanai
- Iespēja uzstādīt kronšteinu ar DG 1/2" pāreju, lai pieslēgtu bidē vai bidētas
- Ūdens ieplūdes no aizmugures/augšdaļas vidū
- Stūra ventilis ūdens pieslēgšanai Mepla
- Iespēja apkalpot, neizmantojot darba rīkus
- Montāžas dziļums 125 mm
- Tehniskais risinājums ļauj uzstādīt uz nelīdzenas virsmas bez nepieciešamības izlīdzināt aizmugurējo sienu diapazonā līdz 50 mm
- Noņemams polistirola izolācijas elements ērtai piekļuvei uzstādīšanas laikā

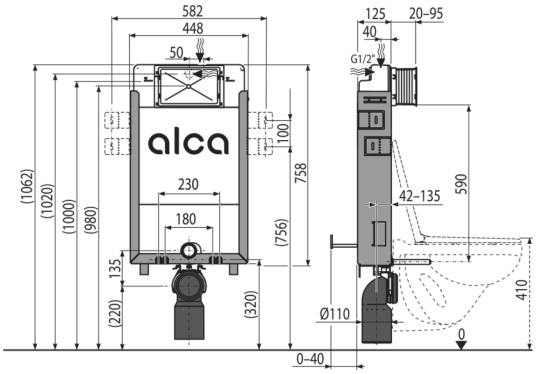

Komplekta saturs

- Montāžas komplekts podam: vītņu stienis M12 - 2 gab., Paplāksne - 4 gab., Vāciņš - 2 gab., Uzgrieznis - 2 gab., Gofrēta uzmava - 2 gab.
- Montāžas komplekts: skrūve Ø8x60 - 4 gab., dībelis Ø12 - 4 gab.
- Poda pieslēgs no polietilēna Ø90/110 mm, PE-HD
- Servisa lodziņa piedurkne divdaļīga, ko var viegli saīsināt
- Tvertne ar ieplūdes un izplūdes mehānismiem
- Nesošās konstrukcijas cinkota konsole
- Montāžas vāku komplekts, lai aizsargātu tehniskās caurumus sistēmas uzstādīšanas laikā
- Vītņots savienojums 1/2 " ūdens pieslēgšanai ar integrētu leņķa ventili 1/2" –3/8 "
- Blīve, polipropilēna īscaurule, īscaurules blīvējums
- Blīve, polipropilēna īscaurule, apkakle

Код заказа, Loģistikas informācija

Kods	EAN	Svars (gab | kaste | paletē)	Izmēri (gab | kaste)	Daudzums (kaste | paletē)
AM115/1000	8595580550509	9,93 | 9,93 | 218,6 кг	1045×140×475 | 1045×475×140 MM	1 | 20 шт

Гарантии

2/15 лет *

Normas

EN 14124, EN 14055

Tehniskā specifikācija

- Ieteicamais ūdens spiediena diapazons 0,3-0,5 MPa
- Ūdens darba spiediena diapazons 0,05-1,6 MPa
- Higiēniskā rezerve 3 l
- Maza izplūde 2,5-3,5 l
- Ūdens tilpums tvertnē 9 l
- Ūdens padeve tvertnes aizmugurējā sienā vai augšpusē tiek veikta, izmantojot montāžas caurumus G1/2 "
- Mazas skalošanas standarta iestatījumi 3 l
- Lielas skalošanas standarta iestatījumi 6 l
- Liela skalošana 6-9 l
- Nestspēja 400 kg

© 2025 Alcadrain s.r.o | Все права на внесение изменений размеров и исполнения защищены. | www.alcadrain.lv