A507BLACK

CLICK/CLACK kádszifon készlet, fekete-matt

Alkalmazás

A víz elfolyásához kádból a szennycsatornába
Kádakhoz Ø52 mm - es kimeneti nyílással
Szabványos méretű kádakhoz

Jellemzők

- Szín: fekete-matt
- Kádszifon hossza 57 cm
- A túlfolyó flexibilis csöve
- Anyaga: fém, fekete-matt felülettel
- Felülről tisztítható szifon - teljes kivehető leeresztő
- Csökkentett szerelési magasság
- Szennyvíz leeresztő lezárása CLICK/CLACK rendszer segítségével
- Kád lefolyó és túlfolyó készlet
- Vizes bűzzár forgatható csőcsonkkal

Csomag tartalma

- Kulcs 6/4"-es leeresztőhöz
- Krómozott fém rács és túlfolyó fedél, fekete-matt felülettel
- Fém leeresztő fekete-matt felülettel
- Fém dugó fekete-matt felülettel
- Szerelő készlet
- Szifon túlfolyóval
- Alakos tömítés
- Bűzzár polipropilénből, ellenáll a hőnek és vegyszereknek

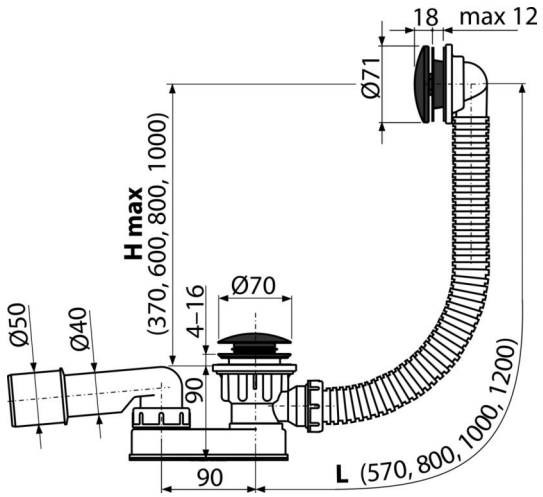

Rendelési szám, Logisztikai információk

Kód	EAN	Súly (db | csomagolás | paletta)	Méret (db | csomagolás)	Mennyiség (csomagolás | paletta)
A507BLACK	8595580558697	0,64 | 12,88 | 226,1 kg	370×200×100 | 590×430×390 mm	20 | 320 db

Garanciák

2/3 év *

Műszaki adatok

- A bűzzár nyomás ellenállása 588 Pa
- Átfolyás 48,6 l/min
- Túlfolyó átfolyás 42 l/min
- Hőellenállás vizsgálat 95 ˚C

* A garanciákról bővebben a www.alcadrain.hu/garancia oldalon.

© 2025 Alcadrain s.r.o | Fenntartjuk a jogot a termékek kivitelének és méreteinek módosítására. | www.alcadrain.hu