AM118/850 Sádromodul

Ugradbeni vodokotlić za suhu ugradnju (gips kartonske ploče) aktiviranje odozgo ili sprijeda

Upotreba

Za montažu ispred nosivog zida ili u gipsanu konstrukciju
Za montažu visećeg WC-a s razmakom priključka od 180 mm ili 230 mm
Za debljine podloga od 0–200 mm
Za viseću WC školjku

Značajke

- Dvostruko ispiranje, neovisno podesivo s higijenskom rezervom
- Kompatibilno sa svim Alca tipkama osim senzorskih tipki, STRIPE i NIGHT LIGHT
- Polistirenska izolacijska konstrukcija sprječava kondenzaciju na površini spremnika i prigušuje prijenos vibracija sa spremnika na građevinsku konstrukciju
- Dizajn okvira omogućuje sidrenje na zasebnu, dovoljno nosivu pregradu od gipsanih ploča ili ispred nosivog zida
- Poklopac servisnog otvora pojednostavljuje ugradnju i sprječava ulazak vlage i prljavštine
- Materijal noseće konstrukcije: metal tretiran prahom za premazivanje
- Dubina ugradnje podesiva između 20–95 mm
- Mogućnost ugradnje daljinskog ispiranja
- Vodokotlić je izrađen od jednog komada, što jamči 100% nepropusnost
- Instalirani se sustav prekriva gipsanim pločama i nisu potrebni dodatni elementi za ojačanje ili sidrenje
- Sidrene, rastezljive noge s kočnicom podesive u rasponu od 0 do 200 mm
- Uključuje dozator tableta za WC
- Klizni mehanizam držača odvoda u osam položaja na udaljenosti od 0-93 mm
- Predzidni instalacijski sustav s upravljanjem odozgora ili sprijeda
- Priprema za spajanje držača s adapterom DG1/2" za bide sjedala i tuševe
- Dovod vode sa stražnje strane/gore u sredini
- Kutni ventil s mogućnošću spajanja na Mepla cjevovodni sustav
- Servisni radovi bez alata
- Dubina ugradnje 170 mm

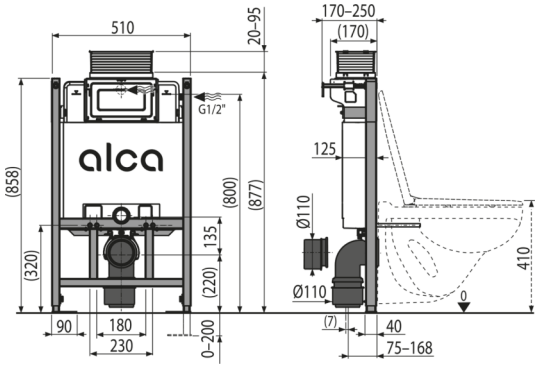

Opseg isporuke

- Set za montažu WC školjke: navojna šipka M12 – 2 kom, podloške – 4 kom, poklopac – 2 kom, matice – 2 kom, zaštita za navoj – 2 kom
- Set za pričvršćivanje: vijak Ø8×60 – 4 kom, tipla Ø12 – 4 kom
- Koljeno odvoda HT 90/90 polietilen, PE-HD
- Dvodijelni poklopac otvora za servis, lako se skraćuje
- Spremnik sa setom za punjenje i pražnjenje
- Redukcija odvoda HT 90/110 polietilen, PE+HD
- Set poklopaca za zaštitu spojnih otvora tijekom ugradnje sustava
- Komplet za doziranje tableta za WC školjku
- Samonosivi okvir
- Navojni spoj 1/2" s integriranim kutnim ventilom 1/2"–3/8"
- Brtva za odvod, polipropilenski nastavak, brtva nastavka
- Brtva dovoda, polipropilenska brtva, valoviti uložak

Šifra narudžbe, Logističke informacije

Kod	EAN	Težina (komad | paket | paleta)	Dimenzije (komad | paket)	Količina (paket | paleta)
AM118/850	8595580559830	13,25 | 13,25 | 232,0 kg	998×526×178 | – mm	1 | 16 kom

Jamstva
2/15 godina *

Standardi
EN 14124, EN 14055

Tehnički parametri

- Preporučeni raspon tlaka vode 0,3-0,5 MPa
- Funkcionalni raspon tlaka vode 0,05-1,6 MPa
- Higijenska rezerva 3 l
- Malo ispiranje 2,5-3,5 l
- Volumen vode u spremniku 9 l
- Priključak za vodu sa stražnje strane ili odozgo preko montažnih otvora G1/2 "
- Standardno podešavanje malog ispiranja 3 l
- Standardno podešavanje velikog ispiranja 6 l
- Veliko ispiranje 6-9 l
- Ispitivanje otpornosti 400 kg

* For more information about warranty visit https://www.alcadrain.com/warranty.

© 2025 Alcadrain s.r.o | Dimenzije i dizajn podložni su promjenama. | www.alcadrain.hr