AM101/850W Sádromodul

Vorwandinstallationssystem für Trockenbau (aus Gipskarton)

Anwendung

Montage für Holzbau
Für den Einbau von vorne zu tragende Wand oder in Gipskartonkonstruktionen
Für die Installation von Wand-WCs mit Anschlussabstand 180 mm oder 230 mm
Für die Stärke der Boden- oder Wand 0-200 mm
Geeignet für hängende Toilette

Eigenschaften

- Duale-Spülung, unabhängig einstellbar, mit hygienische Reserve
- Kompatibel mit allen Betätigungsplatten Alca, außer Sensorbetätigungsplatten und NIGHT LIGHT
- Die Konstruktion der Polystyrol-Dämmung verhindert die Bildung von Kondenswasser auf der Oberfläche des Kastens und dämpft der Durchgang von Vibrationen von Kasten Richtung Baukonstruktion
- Die Konstruktion des Rahmens ermöglicht Verankerung Gipskarton Trennwände laden oder vor einer Stützwand oder Seiten Verankerung an Holzrahmen
- Serviceöffnungsabdeckung vereinfacht die Montage und verhindert, dass der Schmutz und die Feuchtigkeit durchkommen
- Material der tragenden Konstruktion: Metall - pulverbeschichtet
- Einbautiefe von 20–95 mm einstellbar
- Fernauslösung der Spülung und Sensor-Installation möglich
- Möglichkeit des Kippens des Spülkastens zur einfachen Installation in Holzgebäuden oder Mobilfunkzellen
- Der Kasten ist aus einem Stück hergestellt und somit zu 100% dicht
- Der Vorwandinstallationssystem wird mit einer Gipskartonplatte zugedeckt, ohne keine zusätzliche Verankerung oder Befestigung.
- Einstellbare Ankerschenkel mit einer Bremse im Bereich von 0 bis 200 mm
- Der Schiebemechanismus des Abwasseranschlusses kann in acht Positionen zwischen 0-93 mm eingestellt werden
- Vorbereitung für Überganghalter DG1/2" für Bidet-sitze und Duschen
- Wasserversorgung von hinten / oben Mitte / von der Seite / innen des Spülkasten
- Eckventil mit einer Möglichkeit zum Anschluss an das Rohrleitungssystem Mepla
- Servicearbeiten kann man ohne Benutzung des Werkzeugs durchführen
- Bautiefe 125 mm
- Spülkastenscharniere aus Zweikomponentenmaterial isolieren die Übertragung von Schwingungen von Gebäuden

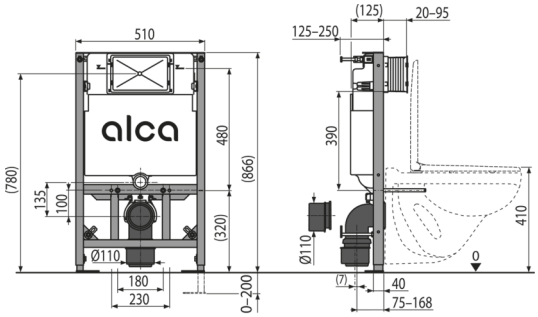

Verpackungsinhalt

- Befestigungsmaterial für Bidet, Gewindestange M12 - 4 Stück, Unterlegscheiben - 2 Stück, Abdeckung - 2 Stück, Muttern - 2 Stück, Gewindeschutz - 2 Stück
- Befestigungsset: Schraube Ø8x60 - 4 Stück, Dübel Ø12 - 4 Stück
- HT 90/90 Knie Abfall aus Polyethylen, PE-HD
- Schutzkragen ist leicht zu kürzen, Schrauben 4 Stück
- Spülkasten mit Füll- und Ablaufventil
- Reduzierung von Abfall HT 90/110 aus Polyethylen, PE-HD
- Installationsabdeckungen, die die Anschlussöffnungen bei der Montage schützen
- Selbsttragender Rahmen
- Gewinde 1/2" bei Wasseranschluss mit integriertem Eckventil
- Ablaufdichtung, Verbindungsstück aus Polypropylen, Verbindungsstückdichtung
- Zulaufdichtung, Auslass aus Polypropylen, Gumminippel

Bestellnummer, Logistische Informationen

Code	EAN	Gewicht (stück | menge | palette)	Maße (stück | menge)	Verpackung (menge | palette)
AM101/850W	8595580565015	14,10 | 14,10 | 231,5 kg	1130×145×520 | 1130×520×145 mm	1 | 15 Stk.

Die Garantien

2/15 jahre *

Normen

EN 14124, EN 14055

Technische Parameter

- Empfohlener Wasserdruck 0,3-0,5 MPa
- Funktionsfähig bei Wasserdruck 0,05-1,6 MPa
- Hygienische Reserve 3 l
- Kleine Spülung 2-4 l
- Das Volumen des Wassers im Kasten 9 l
- Wasseranschluss G1/2 "
- Standardeinstellung für kleine Spülung 2 l
- Standard-Einstellung für große Spülung 4 l
- Große Spülung 3,5-6 l
- Belastungsprüfung 400 kg

* Weitere Garantieinformationen finden Sie unter www.alcadrain.de/gewaehrleistungen.

© 2025 Alcadrain s.r.o | Technische Änderungen in Abmessungen oder Ausführung bleiben vorbehalten. | www.alcadrain.de