A505CKM-100

Sifon za kadu CLICK/CLACK, metal

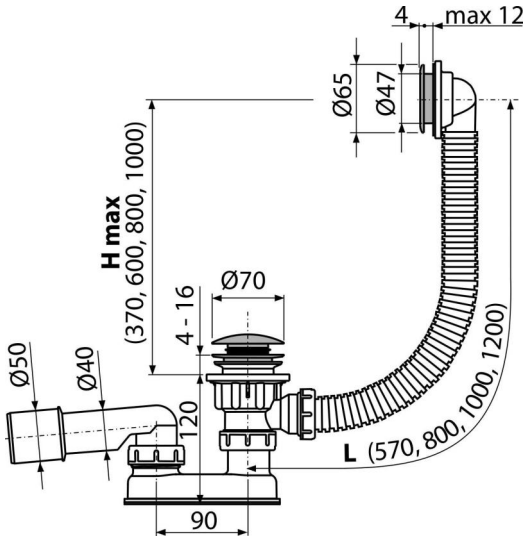

Upotreba

Za odvod vode iz kade u odvod
Za kade s otvorom odvoda Ø52 mm
Za kade standardne veličine

Značajke

- Duljina sifona za kadu 100 cm
- Fleksibilno crijevo preljeva
- Jednostavno čišćenje sifona odozgo – zahvaljujući potpuno uklonjivom slivniku
- Zatvaranje odvoda pomoću KLIK/KLAKsustava
- Odvodni i preljevni set za kadu
- Zapor za mirise vode s okretnim koljenom

Opseg isporuke

- Ključ za slivnik 6/4"
- Komplet za montažu
- Kromirani metalni čep
- Kromirani mesingani slivnik
- Kromirana plastična rešetka za preljev
- Tijelo sifona s preljevom
- Prilagođena brtva
- Zapor za mirise od polipropilena, otporan na toplinu i kemikalije, uzdužno zavaren

Šifra narudžbe, Logističke informacije

Kod	EAN		Težina (komad | paket | paleta)	Dimenzije (komad | paket)	Količina (paket | paleta)
A505CKM-100	8595580567026	100 mm	0,64 | 12,71 | 223,4 kg	330×100×220 | mm	20 | 320 kom

Jamstva

2/3 godina *

Standardi

EN 274

Tehnički parametri

- Otpornost na tlak zapora mirisa 588 Pa
- Protok 48,6 l/min
- Protok preljeva 42 l/min
- Toplinski certifikat 95 ˚C
- zapor za mirise 50 mm

* For more information about warranty visit https://www.alcadrain.com/warranty.

© 2025 Alcadrain s.r.o | Dimenzije i dizajn podložni su promjenama. | www.alcadrain.hr