A509CKM-100

Сифон для ванни CLICK/CLACK з напуском води через перелив для ванн з товстими стінками, хром

Галузь застосування
Для наповнення ванни через перелив
Для зливу води з ванни в каналізаційний стік
Для ванн з товстими стінками
Для ванн зі стоковим отвором Ø52 мм

Характеристика
- Бічна підводка з латунною різьбою G1 / 2 "для попередньо підготовленої води
- Довжина сифона для ванни 100 см
- Гнучкий шланг системи переливу
- Проста установка трьома гвинтами з нержавіючої сталі
- Мінімальний відступ від стінки системи - у ванній видно лише поворотну накладку
- Клапан управління з нержавіючої сталі
- Аератор марки Neoperl – зручний доступ і заміна
- Легка очистка сифона зверху - завдяки повністю з'ємній зливний решітці
- Закриття зливного клапана системою CLICK / CLACK
- Злив-перелив система з функцією наповнення ванни
- Вода не тече по стінці ванни, що запобігає наліту
- Мокрий гідрозатвор з обертовим коліном

Зміст комплекту
- Монтажний комплект
- Хромована сталева пробка
- Хромований латунний донний клапан
- Поворотна пластикова накладка, хромована
- Корпус сифона з системою переливу
- профільне ущільнення
- Гідрозатвор сифона з поліпропілену, зварений ультразвуковим методом, стійкий до термічних і хімічних впливів

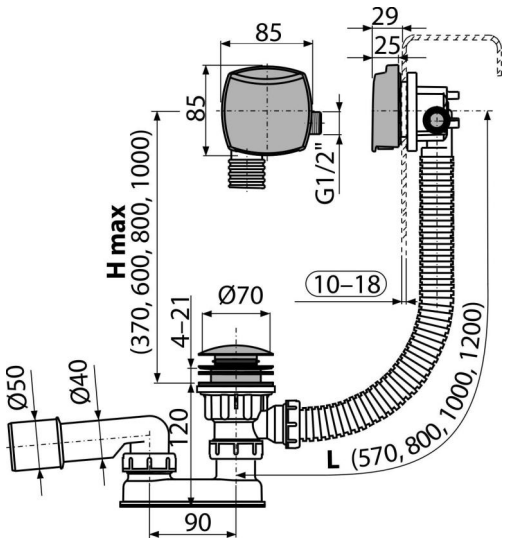

Код замовлення, Логістична інформація

Код	EAN		Вага (шт | упаковка | палета)	Розміри (шт | упаковка)	Кількість (упаковка | палета)
A509CKM-100	8595580567095	100 MM	1,03 | 12,33 | 217,3 кг	380×95×210 | 595×435×395 MM	12 | 192 шт

Гарантії	Властивості
2/3 років *	EN 274

Технічні характеристики
- Опір гідрозатвора проти тиску 588 Pa
- Стік води 48,6 l/min
- Швидкість переливу 33,6 l/min
- термічна стійкість 95 ˚C
- Гідрозатвор 50 mm

* Для отримання додаткової інформації про гарантію завітайте на сайт www.alcaplast.ua/uk/garantii.

© 2025 | Всі права на внесення змін до розмірів та виконання захищені. | www.alcaplast.ua