A509CKM-80

Siphon de baignoire CLICK/CLACK avec remplissage de trop-plein pro silnostěnné vany, chrome

Utilisation

Pour remplir une baignoire avec trop-plein
Pour évacuer l'eau de la baignoire vers l'évacuation
Pour baignoires à parois épaisses
Pour baignoires avec orifice d'évacuation de Ø 52 mm

Propriétés

- Raccord latéral G1/2" pour arrivée d'eau prémélangée
- Longueur du siphon de baignoire 80 cm
- Flexible de trop-plein
- Montage facile à trois vis en acier inoxydable
- Espace d'installation minimal dans la baignoire – seule la tête de commande est visible
- Petit axe de commande en acier inoxydable
- Mousseur Neoperl – accès et remplacement faciles
- Nettoyage facile du siphon par le haut – grâce à la bonde entièrement amovible
- Fermeture de la bonde par système CLICK/CLACK
- Système d'arrivée d'eau, de vidage et de trop-plein pour baignoire
- L'eau ne coule pas sur la paroi de la baignoire et ne laisse ainsi pas de traces
- Piège à odeurs d'eau avec coude pivotant

Inclus dans l'emballage

- Kit de montage
- Bouchon en métal chromé
- Bonde en laiton chromé
- Tête de commande en plastique chromé
- Corps de siphon avec trop-plein
- Joint profilé
- Siphon anti-odeur en polypropylène, résistant à la chaleur et aux produits chimiques, soudé longitudinalement

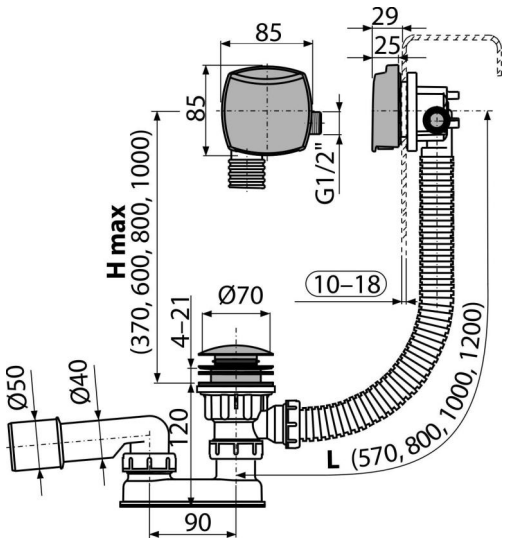

Code de commande, Informations logistiques

Code	EAN	Longueur	Poids (pièce | emballage | palette)	Dimension (pièce | emballage)	Quantité (emballage | palette)
A509CKM-80	8595580567118	80 mm	1,02 | 12,19 | 195,1 kg	380×95×210 | 593×393×435 mm	12 | 192 pcs

Garanties
2/3 ans *

Normes
EN 274

Paramètres techniques

- Résistance du siphon anti-odeur à la pression 588 Pa
- Débit 48,6 l/min
- Débit avec trop-plein 33,6 l/min
- Attestation thermique 95 ˚C
- Siphon anti-odeur 50 mm

* Plus d'informations sur les garanties sur www.alcadrain.com/customer-services/warranty-and-warranty-certificate

© 2025 Alcadrain s.r.o | Modifications des dimensions et de l'exécution réservées. | www.alcadrain.com