A509CKM-80

Syfon wannowy CLIK/CLAK z funkcją napełniania przez przelew do wanien grubościennych, chrom

Zastosowanie
Do napełniania wanny przelewem
Do odprowadzania wody z wanny
Do wanien grubościennych
Do wanien z otworem wylotowym Ø52 mm

Cechy
- Boczne przyłącze G1/2" wlot wstępnie zmieszanej wody
- Długość syfonu wannowego 80 cm
- Elastyczny wąż przelewowy
- Łatwy montaż trzema śrubkami ze stali nierdzewnej
- Minimalnie odstaje od ścianki wanny – widoczna tylko głowica
- Oś ze stali nierdzewnej
- Perlator Neoperl – łatwy dostęp i wymiana
- Łatwe czyszczenie syfonu z góry – dzięki całkowicie wyjmowanemu odpływowi
- Zamknięcie odpływu za pomocą systemu CLICK/CLACK
- Syfon wannowy z napełnianiem przelewem
- Woda nie ścieka po ściankach wanny
- Syfon z ruchomym kolanem

Zakres dostawy
- Zestaw montażowy
- Korek metalowy chromowany
- Spust mosiężny chromowany
- Chromowana plastikowa głowica sterująca
- Korpus syfonu z przelewem
- Formowane uszczelnienie
- Syfon z polipropylenu, odporny termicznie i chemicznie, spawany wzdłużnie

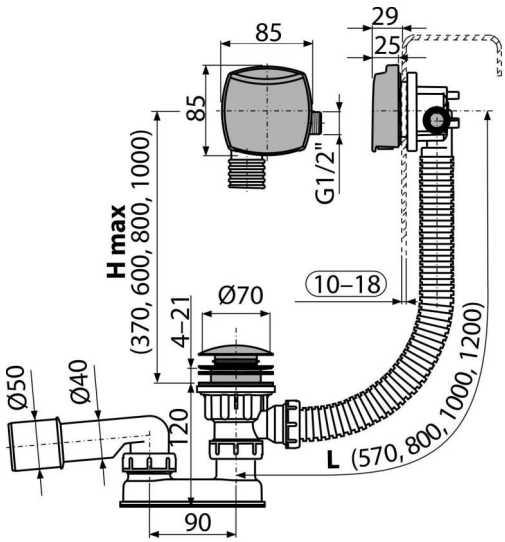

Numer zamówienia, Informacje logistyczne

Kod	EAN		Waga (sztuka | pakowanie | paleta)	Wymiary (sztuka | pakowanie)	Ilość (pakowanie | paleta)
A509CKM-80	8595580567118	80 mm	1,02 | 12,19 | 195,1 kg	380×95×210 | 593×393×435 mm	12 | 192 szt

Gwarancje
2/3 lat *

Normy
EN 274

Dane techniczne
- Odporność syfonu na ciśnienie 588 Pa
- Przepływ 48,6 l/min
- Przepływ przelewu 33,6 l/min
- Atest termiczny 95 ˚C
- Syfon 50 mm

* Więcej informacji na stronie www.alcadrain.pl/gwarancja.

© 2025 Alcadrain s.r.o | Zmiany w rozmiarach i wyglądzie zastrzeżone dch. | www.alcadrain.pl