APZ5-TWIN+AEZ120-1050 Spa

Дренажна система для монтажу в стіну, накладна панель під кладку плитки, Підсвічування білий

Галузь застосування
Для безбар'єрного доступу
Для установки в стіну
Для використання всередині приміщень
Підходить для приміщень з високою прохідністю - басейни, спа, оздоровчі центри

Характеристика
- Колір підсвічування: білий
- Легко знімна кришка - для вкладки облицювання завтовшки до 12 мм.
- Комір і гідрозатвор захищені спеціальною плівкою, лоток для решітки захищений вкладишем з пінопласту
- Матеріал сифона: поліпропілен
- Матеріал жолоба: нержавіюча сталь AISI 304, DIN 1.4301
- Вручну легко чиститься сифон, аж до стічної труби
- Можливість виготовлення з комбінованим гідрозатвором
- Підключення від мережі, блок живлення повинен бути придбаний окремо - AEZ310, AEZ311 або AEZ320
- Світлодіодне підсвічування у вигляді рейки, яка монтується в тіло жолоба
- Водовідвідний жолоб з нержавіючої сталі (обробленої методом травлення і пасивації, а також пройшла електрохімічне полірування)
- Самоклеючі стрічки для якісної гідроізоляції
- Сифон міцно з'єднується з жолобом – 100% водонепроникність
- Монтажна глибина 64 мм
- Система знаходиться за межами зони механічної напруги
- Водовідведення здійснюється через зазор між краєм плитки для підлоги і захисною панеллю жолоба, яка є частиною облицювання стіни.
- Висока швидкість стоку можлива завдяки двом камерам сифона.
- 25 років гарантія

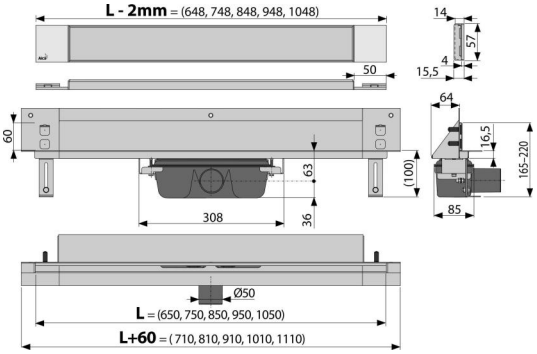

Зміст комплекту
- Монтажний комплект для кріплення регульованих ніжок: болт M6x12 – 2 шт.
- Монтажний комплект: шуруп Ø6×50 – 2 шт., Дюбель Ø10 – 2 шт., Шуруп Ø4,2×38 – 3 шт., Дюбель Ø8 – 3 шт.
- Монтажний вкладиш для захисту лотка жолоба
- Решітка з нержавіючої сталі TWIN - під кладку плитки
- Захисна плівка для коміра жолоба і впускного отвору сифона
- Освітлення жолоба: біле
- Самоклеючі гідроізоляційні стрічки
- Водовідвідний жолоб з сифоном

Код замовлення, Логістична інформація

Код	EAN		Вага (шт | упаковка | палета)	Розміри (шт | упаковка)	Кількість (упаковка | палета)
APZ5-TWIN+AEZ120-1050	8595580569976	120 MM	6,71 | 53,70 | 181,1 кг	720×160×205 | MM	8 | 24 шт

Гарантії
2/25 років *

Властивості
EN 1253

Технічні характеристики
- Загальна висота монтажу 165-220 mm
- Мінімальна товщина бетону 100 mm
- Опір гідрозатвора проти тиску 982 Pa
- Стічна труба 50 mm
- Стік води 60-68,8 l/min
- Ширина корпусу 60 mm
- Монтажна глибина 64 mm
- Гідрозатвор 50 mm

* Для отримання додаткової інформації про гарантію завітайте на сайт www.alcaplast.ua/uk/garantii.

© 2025 | Всі права на внесення змін до розмірів та виконання захищені. | www.alcaplast.ua