APZ5-SHADE+AEZ122-950 Spa

Abflusssystem für Einbau in die Wand, Abdeckung Edelstahl-Matt, Beleuchtung Grün

Anwendung

Für barrierefreien Zugang
Für Bestückung in Wand
Für Verwendung in den Gebäuden
Geeignet für Räume mit erhöhter Personenbewegung – Schwimmbäder, Kurorte, Wellness-Zentren

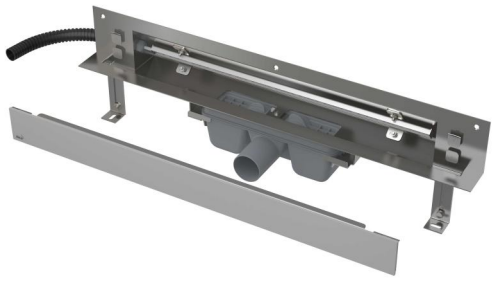

Eigenschaften

- Die Farbe der Erleuchtung - Grün
- Abdeckung leicht entnehmbar – rostfrei, Glanz
- Der Kragen und Ablauf sind mit Folie, die Wanne mit Polystyroleinlage geschützt
- Material des Siphons: Polypropylen
- Das Material: Edelstahl AISI 304, DIN 1.4301, CSN 17240
- Siphon ermöglicht die perfekte Reinhaltung, bis zum Abflussrohr
- Zusätzliche Beschaffung des kombinierten Geruchsverschlusses möglich
- Netzversorgung, das Netzgerät ist extra zu beschaffen – AEZ310, AEZ311 oder AEZ320
- Beleuchtung mit LED-Leiste, die im Rinnenkörper eingebaut wird
- Duschrinne aus rostfreiem Stahl (Material veredelt durch Beizen und Passivierung, elektrochemisches Polieren)
- Selbstklebeband für hochwertige Wasserdämmung
- Siphon fest mit der Duschrinne verbunden - 100% wasserdicht
- Bautiefe 64 mm
- Das System ist außerhalb des Bereichs der mechanischen Beanspruchung angebracht
- Wasser fließt in die Rinne nur durch die Spalte zwischen dem Rand des Fußbodenbelags und der Kappe des Ablaufsystems, das zum Wandbelag gehört
- Der hohe Durchfluss wird durch zwei Siphonkammern ermöglicht
- 25 Jahre Garantie

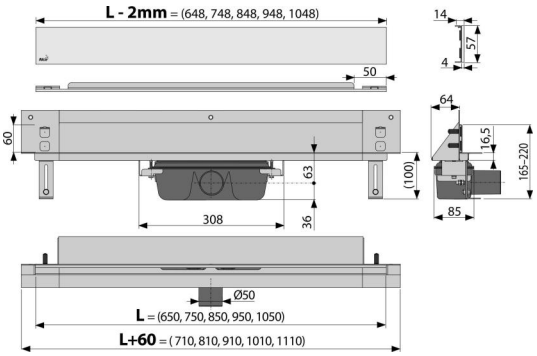

Verpackungsinhalt

- Polstermaterial zur Befestigung Zustand. Füße - 2x Schraube M6x12
- Verankerungsset: Schraube Ø6x50 - 2 Stück, Dübel Ø10 - 2 Stück, Schraube Ø4,2x38 - 3 Stück, Dübel Ø8 - 3 Stück
- Installationsabdeckung des Trogs
- Edelstahl-Designrost SHADE Matt
- Schutzfolie des Kragens der Rinne und des Einlaufs in Siphon
- Beleuchtung der Duschrinne: grün
- Selbstklebeband für Wasserdämmung
- Rinne montiert mit Siphon

Bestellnummer, Logistische Informationen

Code	EAN		Gewicht (stück | menge | palette)	Maße (stück | menge)	Verpackung (menge | palette)
APZ5-SHADE+AEZ122-950	8595580570347	122 mm	7,41 | 59,32 | 197,9 kg	1120×160×205 | mm	8 | 24 Stk.

Die Garantien
2/25 jahre *

Normen
EN 1253

Technische Parameter

- Gesamte Bauhöhe 165-220 mm
- Minimale Betondicke 100 mm
- Beständigkeit des Geruchsverschlusses gegen Druck 982 Pa
- Abfallrohrleitung Ø 50 mm
- Durchfluss 60-68,8 l/min
- Abdeckungbreite 60 mm
- Bautiefe 64 mm
- der Geruchsverschluss 50 mm

* Weitere Garantieinformationen finden Sie unter www.alcadrain.de/gewaehrleistungen.

© 2025 Alcadrain s.r.o | Technische Änderungen in Abmessungen oder Ausführung bleiben vorbehalten. | www.alcadrain.de