APZ30-750M Wall

Водоотводящий желоб с порогами для перфорированной решетки и фиксированным воротником к стене (

Область применения
Для безбарьерного доступа
Для водоотведения в душевых на уровне пола
Предназначен для монтажа непосредственно к стене
Для использования внутри помещений

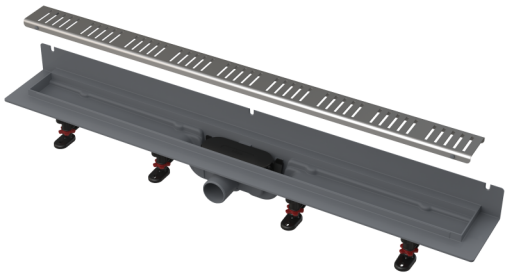

Характеристика
- Идеальная совместимость с гидроизоляцией здания
- Комбинированный гидрозатвор (собственное запатентованное решение) обеспечивает надежную защиту от проникновения запаха из канализации и после испарения воды в сифоне
- Материал: полипропилен обогащенный тальком, устойчив к механическим, химическим и термическим повреждениям
- Вручную легко чистящийся сифон, вплоть до сточной трубы
- Сливные трапы из особопрочного пластика, который устойчив к морозам и химии
- Решетка является частью комплекта
- Самоклеящиеся ленты для качественной гидроизоляции
- Высота монтажа от 62 мм
- Регулируемые монтажные ножки 0–35 мм, позволяют быстро и удобно установить желоб и выровнять его в горизонтальной плоскости
- Повышенная устойчивость к химическим средствам

Содержание комплекта
- Монтажный комплект: винт Ø4×8 – 2 шт., дюбель Ø8 – 38 шт., винт Ø4,8×2 – 38 шт., дюбель Ø8 – 3 шт.
- Гидрозатвор – комбинированный SMART
- Перфорированная решетка из нержавеющей стали Simple 10 матового цвета в охранной пленке
- Самоклеящиеся гидроизоляционные ленты
- Регулируемые ножки – 4 шт.
- Водоотводящий желоб

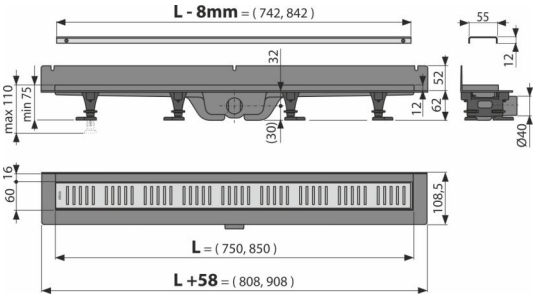

Код заказа, Логистическая информация

Код	EAN		Вес (шт | упаковка | паллета)	Размеры (шт | упаковка)	Количество (упаковка | паллета)
APZ30-750M	8595580571856	750 MM	1,90 | 22,86 | 88,6 кг	823×132×169 | 835×822×373 MM	12 | 36 шт

Гарантии
2/6 лет *

Свойства
EN 1253

Технические параметры
- Общая высота монтажа 75-110 mm
- Минимальная толщина бетона 62 mm
- Сопротивление гидрозатвора против давления 640 Pa
- Диаметр сливной трубы 40 mm
- Скорость стока воды 28 l/min
- Класс нагрузки K3 300 kg
- Комбинированный гидрозатвор с водяным столбом 29 mm

* Для получения дополнительной информации о гарантии посетите сайт www.alcadrain.ru/ru/garantii.

© 2025 | Все права на внесение изменений размеров и исполнения защищены. | www.alcadrain.ru