AM101/850-0005 WRAS

Falsík alatti szerelési rendszer száraz szereléshez (gipszkarton)

Alkalmazás

Tartófal elé vagy gipszkarton szerkezetbe való falsík alatti szereléshez
Függesztett WC szereléséhez 180 mm vagy 230 mm csatlakozással
0–200 mm-es padló vastagsághoz
Függesztett WC–hez

Jellemzők

- Kettős öblítés függetlenül állítható, higiéniai tartalékkal
- Kompatibilis az összes Alca nyomólappal, kivéve a szenzoros nyomólapokat és NIGHT LIGHT
- A polisztirol szigetelésének szerkezete megakadályozza a páralecsapódás képződését a tartály felületén és tompítja a tartály rezgését
- A keret szerkezete lehetővé teszi a rögzítést a különálló kellően tartó gipszkartonfalhoz vagy tartófal elé
- A szerelőnyílás fedele egyszerűsíti a szerelést és megakadályozza a nedvesség és szennyeződés bejutását
- A tartószerkezet anyaga: fém porszórt felülettel
- Állítható szerelési mélység 20–95 mm
- Alkalmas a távolabbról való vagy érzékelős öblítés beszereléséhez
- A tartály kibillentésének lehetősége az egyszerű beépítéshez fa szerkezetekbe vagy mobilházakba
- A tartály egy darabból készül, így biztosítva a 100%-os vízzárást
- A beépített rendszert gipszkartonnal befedik és nincs szükség további merevítésre vagy rögzítő elemekre
- Állítható horgonyláb fékkel, 0–200 mm fesztávolságban
- Tartalmazza a WC tabletta adagolót
- A szennyvízcső tartójának mechanizmusa nyolc pozícióban állítható 0–93 mm távolságban
- Előkészítés a bidés WC ülőke és a kézi bidé zuhany DG1/2" tartójának csatlakozásához
- Vízcsatlakozás hátulról / felülről középről / balról / jobbról
- Sarokszelep lehetséges csatlakozása Mepla csőrendszerhez
- Karbantartás szerszám nélkül
- Szerelési mélység 125 mm
- AM101 WRAS víztartály WRAS tanúsítvánnyal (sz. 2206330)
- A tartályt rögzítő kétkomponensű anyagból készült pántok, szigetelik az épületből áramló vibrációt

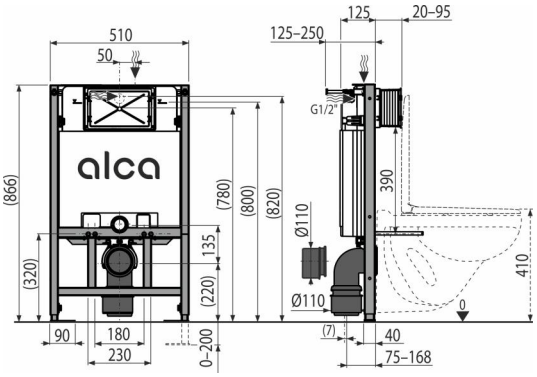

Csomag tartalma

- Rögzítő anyag a bidé rögzítéséhez: menetes szár M12 – 4 db, 2 db alátét, fedő 2 db, anya 2 db, menetvédő kupak 2 db
- Rögzítő szett: csavar Ø8×60 – 4 db, tipli Ø12 – 4 db
- Szennyvízcső HT 90/90 polietilén, PE-HD
- A szerelőnyílás fedele kétrészes, egyszerűen rövidíthető
- Tartály töltő és leeresztő szeleppel
- Szűkítő HT 90/110 polietilén, PE+HD
- Szerelő nyílás fedél,a szerelő nyílás takarására beépítéskor
- WC tabletta adagoló
- Önhordó keret
- 1/2 " menetes vízcsatlakozáshoz , beépített 1/2 " - 3/8" sarokszeleppel
- Szennyvízlefolyó tömítés, polipropilén csatlakozócső, csatlakozócső tömítés
- Befolyócső tömítés, kivezetés polipropilén, mandzsetta betét

Rendelési szám, Logisztikai információk

Kód	EAN	Súly (db | csomagolás | paletta)	Méret (db | csomagolás)	Mennyiség (csomagolás | paletta)
AM101/850-0005	8595580581671	13,08 | 13,08 | 216,2 kg	1130×145×520 | 1130×520×145 mm	1 | 15 db

Garanciák

2/15 év *

Szabványok

EN 14124, EN 14055

Műszaki adatok

- Javasolt víznyomás terjedelem 0,3-0,5 MPa
- Víznyomás terjedelem 0,05-1,0 MPa
- Higiénikus tartalék 3 l
- Kis öblítés 2,5-3,5 l
- A víz térfogata a tartályban 9 l
- Vízcsatlakozás hátulról vagy felülről a szerelési nyílásokon keresztül G1/2 "
- A kis öblítés alapbeállítása 3 l
- A nagy öblítés alapbeállítása 6 l
- Nagy öblítés 6-9 l
- Terhelési próba 400 kg

* A garanciákról bővebben a www.alcadrain.hu/garancia oldalon.

© 2025 Alcadrain s.r.o | Fenntartjuk a jogot a termékek kivitelének és méreteinek módosítására. | www.alcadrain.hu